SERIES 40

GISMA
STECKVERBINDER
GMBH

PRODUKTKATALOG
LICHTWELLENLEITER /
HYBRID-STECKVERBINDER FÜR
DEN UNTERWASSEREINSATZ

PRODUCT CATALOGUE
FIBRE-OPTICAL /
HYBRID CONNECTORS FOR
UNDERWATER APPLICATIONS

QUALITY SYSTEM CERTIFICATION
DNV
ISO 9001

Leinestraße 25
D-24539 Neumünster
Tel. +49 - 4321 - 98 35 - 30
Fax +49 - 4321 - 98 35 - 55
www.gisma-connectors.de
E-Mail: info@gisma-connectors.de

FIRMENPORTRAIT

GISMA ist heute einer der führenden Hersteller von elektrischen, Lichtwellenleiter- und Hybrid-Steckverbindungen für die Meerestechnik.

Grundlagen dieses Erfolges sind:

- ein hoher Qualitätsstandard nach DIN ISO 9001 mit DNV-Zertifikat
- konsequent auf die Kundenbedürfnisse zugeschnittene Produkte
- kurze und zuverlässige Lieferzeiten
- vielfältige Serviceleistungen von individueller Kundenberatung bis zur Lieferung von verkabelten und druckgeprüften Komponenten

Um flexibel auf Kundenwünsche reagieren zu können, fertigt GISMA mehr als 95% der Produkte im eigenen Haus.
Mit einem eigenen Werkzeugbau und hochmodernen computergesteuerten Maschinen in der Fertigung, sowie einer computerunterstützten Konstruktion lassen sich auch Sonderwünsche schnell realisieren.
GISMA Steckverbinder werden weltweit im Bereich der Marinetechnik, Offshore-Industrie, Industrie, Forschung und erneuerbaren Energien eingesetzt.

GISMA bietet mit Kontaktzahlen von 1-265, Betriebsspannungen bis 12 kV und Strömen bis 1.000 A in 18 Baureihen ein umfassendes Programm von Standardsteckverbindern.
Alle marktgängigen Lichtwellenleiter in Single- oder Multimode-Technik können mit GISMA Steckverbindern konfektioniert werden.

Abnahmezertifikate von allen bekannten Prüforganisationen wie TÜV (Technischer Überwachungsverein) und DNV sind gegen Aufpreis lieferbar.

COMPANY PROFILE

Today GISMA is one of the leading manufacturers of high-performance electrical, fibre-optical and hybrid underwater connectors.

The success of GISMA is based on:

- *a high quality management system meeting the requirements of DIN ISO 9001 with DNV certificate*
- *consistency in meeting the needs of the customer*
- *short and reliable delivery times*
- *various services ranging from individual customer advice to the delivery of fully-tested, terminated and pressure tested cable assemblies*

Maximum flexibility is assured by more than 95% in-house-production.
Special orders are carried out quickly and efficiently using the own computer-aided design department, tooling and ultramodern computer controlled machines for production.

Worldwide GISMA connectors are applied in naval technology, offshore industry, industry, research and renewable energy.

GISMA offers an extensive family of standard connectors with contact numbers from 1-265, voltages up to 12 kV and current ratings up to 1,000 A in 18 different series.

All types of optical fibres, both single- and multi-mode can be assembled with GISMA connectors.

Certificates of approval from well known test organisations such as TÜV (Technical Supervision Association) and DNV etc. are available at extra charge.

GISMA BAUREIHE 40

Lichtwellenleiter / Hybrid-Steckverbinder für den Unterwassereinsatz

Inhalt:

Seite 2	Firmenportrait
Seite 3	Inhaltsverzeichnis
Seite 4	Produktmerkmale Baureihe 40
Seite 5	Gehäuseübersicht
Seite 6	Schnittdarstellung
Seite 7	Polbilder
Seite 8	Technische Daten
Seite 9	Elektrische Daten
Seite 10	Kontakte
Seite 11	LWL-Daten
Seite 12	Abmessungen Außenbordstecker
Seite 13	Abmessungen Endgehäuse
Seite 14	Abmessungen Flanscheinbaudosen
Seite 15	Abmessungen Kabelverlängerungen
Seite 16	Abmessungen Zentraleinbaudosen
Seite 17	Abmessungen Schutzkappen, druckwasserdicht
Seite 18	Abmessungen Schutzkappen (Kunststoff/POM)
Seite 19	Bestellbeispiel
Seite 20	Einbaudosen, Kabelverlängerungen und Stecker
Seite 21	Endgehäuse
Seite 22	Schutzkappen
Seite 23	Befestigungsseile
Seite 24-25	Notizen

GISMA SERIES 40

Fibre-optical / hybrid connectors for underwater applications

Content:

Page 2	*Company profile*
Page 3	*Table of contents*
Page 4	*Product characteristics series 40*
Page 5	*Shell styles*
Page 6	*Sectional view*
Page 7	*Contact arrangements*
Page 8	*Technical features*
Page 9	*Electrical features*
Page 10	*Contacts*
Page 11	*Fibre-optical features*
Page 12	*Dimensions outboard plugs*
Page 13	*Dimensions endbells*
Page 14	*Dimensions flange receptacles*
Page 15	*Dimensions cable connecting receptacles*
Page 16	*Dimensions jam nut receptacles*
Page 17	*Dimensions pressure watertight caps*
Page 18	*Dimensions protective caps (plastic/POM)*
Page 19	*Ordering example*
Page 20	*Receptacles, cable connecting receptacles and plugs*
Page 21	*Endbells*
Page 22	*Protective caps*
Page 23	*Fastening Straps*
Page 24-25	*Notes*

Mit Erscheinen dieses Kataloges verlieren alle früheren Kataloge ihre Gültigkeit.
Produktänderungen behalten wir uns vor ohne zur Ersatzlieferung älterer Ausführungen verpflichtet zu sein.

Abmessungen dienen nur zu Informationszwecken und müssen von GISMA bestätigt werden.

Dieser Katalog steht auch als PDF-Datei zur Verfügung.

This catalogue supersedes all previous editions.

GISMA reserves the right to modify products because of technical improvements and development without prior notice.

Dimensions are given for information purposes only and must be confirmed by GISMA.

This catalogue is available as pdf-file as well.

PRODUKTMERKMALE BAUREIHE 40

Das Haupteinsatzgebiet ist:
- Offshore-Industrie
- Marinetechnik
- Meeresforschung
- Erneuerbare Energien

Die Steckverbinder der Baureihe 40 sind für Anwendungen im Unterwasserbereich bis zu 6.000 Metern Tiefe entwickelt.
Die niedrige Dämpfung wird durch eine direkte Kontaktierung der polierten Glasfaser-Stirnflächen erreicht (PC-Kontakt-Prinzip).
Es wird dringend empfohlen, die Konfektionierung der Lichtwellenleiter- / Hybridsteckverbinder durch unsere Spezialisten durchführen zu lassen.
Einbaudosen können mit konfektionierten Pigtails bestellt werden.
Für die Montage der Fasern wird spezielles Werkzeug benötigt.
Elektrische und Lichtwellenleiter-Kontakte können durch den Anwender ausgetauscht werden und sind als Einzelteile erhältlich.
Es ist dabei zu beachten, dass für die unterschiedlichen Kontakte entsprechende O-Ring-Dichtungen montiert werden müssen.
Die Endgehäuse können für die Wartung demontiert werden.
Endgehäuse mit Zugentlastung z.B. mit Kevlar ummantelte Kabel sind auf Anfrage erhältlich.

Gerne beraten wir Sie bei der Auswahl eines geeigneten Unterwasserkabels.

Konstruktionsmerkmale Baureihe 40:
- trocken steckbar
- modulare Kontakte
- doppeltes O-Ring-Dichtsystem im Steckbereich
- seit 2015: neue austauschbare druckwasserdichte Kappen mit Kontakt-Inlay
- elektrische, Lichtwellen- und Hybrid-Ausführungen
- Gehäuse-Material: Marinebronze, Edelstahl und Titan
- demontierbares Endgehäuse für erleichterte Wartung
- nickel- und gold-beschichtete Hochleistungskontakte
- robuster Keyway
- Luft- und Kriechstrecken gemäß DIN EN 60664-1 (VDE 0110-1)
- ungesteckt längswasserdicht
- geringe Dämpfung

Folgende weiterführende Dokumente sind auf Anfrage erhältlich:
- **GISMA Handhabungsanweisung HI-2007-001**
- **GISMA Drehmoment-Übersicht**
- **GISMA Verkabelungsanleitung**
- **GISMA Werkzeugliste**

Für weitere Informationen stehen wir Ihnen gerne jederzeit zur Verfügung.

PRODUCT CHARACTERISTICS SERIES 40

The main field of application is:
- *offshore industry*
- *naval technology*
- *marine research*
- *renewable energy*

The series 40 described in this catalogue is designed for underwater applications down to 6,000 metres depth.
Low insertion loss is attained by direct connection with polished front surfaces of the optical fibres (PC-contact principle).

It is strongly recommended that the termination of the f/o- / hybrid connectors should be carried out by our specialists.

Receptacles can be ordered with pigtails.

For fitting the fibre contacts special tools are required.

Fibre optical and electrical contacts can be replaced by the customer and are available as individual parts.
Please note that for the different contacts suitable O-ring seals must be fitted.

The endbells are removable for maintenance.
Endbells with strain relief e.g. kevlar armored cable are available on request.

If you have any questions in selecting a suitable underwater cable, do not hesitate to contact us.

Design features series 40:
- *dry mateable*
- *modular contacts*
- *double O-ring sealing system in the mating area*
- *since 2015: new interchangeable pressure watertight caps with contact inlay*
- *electrical, fibre optical and hybrid contact layouts*
- *shell material: marine bronze, stainless steel and titanium*
- *dismountable endbell for easy refurbishment*
- *nickel- and gold plated high performance contacts*
- *robust keyway*
- *insulation distance according to DIN EN 60664-1 (VDE 0110-1)*
- *open face longitudinally watertight*
- *low attenuation*

The following complementary documents are available on request:
- ***GISMA handling instructions HI-2007-001***
- ***GISMA torque overview***
- ***GISMA cabling instructions***
- ***GISMA tool list***

For further information please feel free to contact us.

GEHÄUSEÜBERSICHT

Folgende Gehäuse sind erhältlich:

SHELL STYLES

Following shell styles are available:

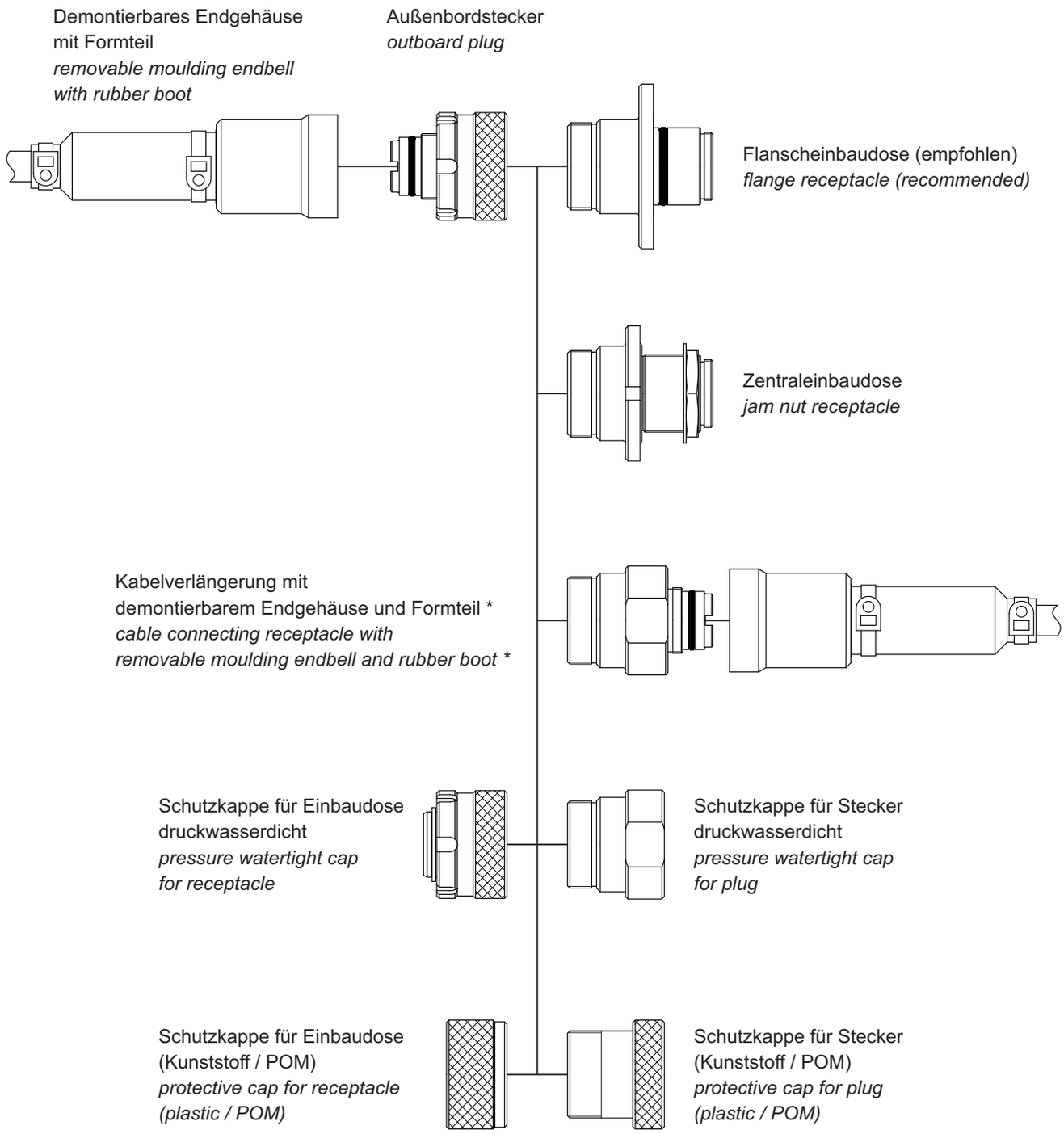

* identisch mit Endgehäuse für Stecker
** identical with endbell for plug*

SCHNITTDARSTELLUNG

Schematische Darstellung eines GISMA Baureihe 40 Steckverbinders (Flanscheinbaudose mit Stecker und Endgehäuse)

ACHTUNG:
Es werden dringend Kabel mit Aramid-/Kevlar-Zugentlastungselement empfohlen!

SECTIONAL VIEW

Schematic diagram of a GISMA series 40 connector (flange receptacle with plug and endbell)

ATTENTION:
We strongly recommend cables with aramid / kevlar strain relief element!

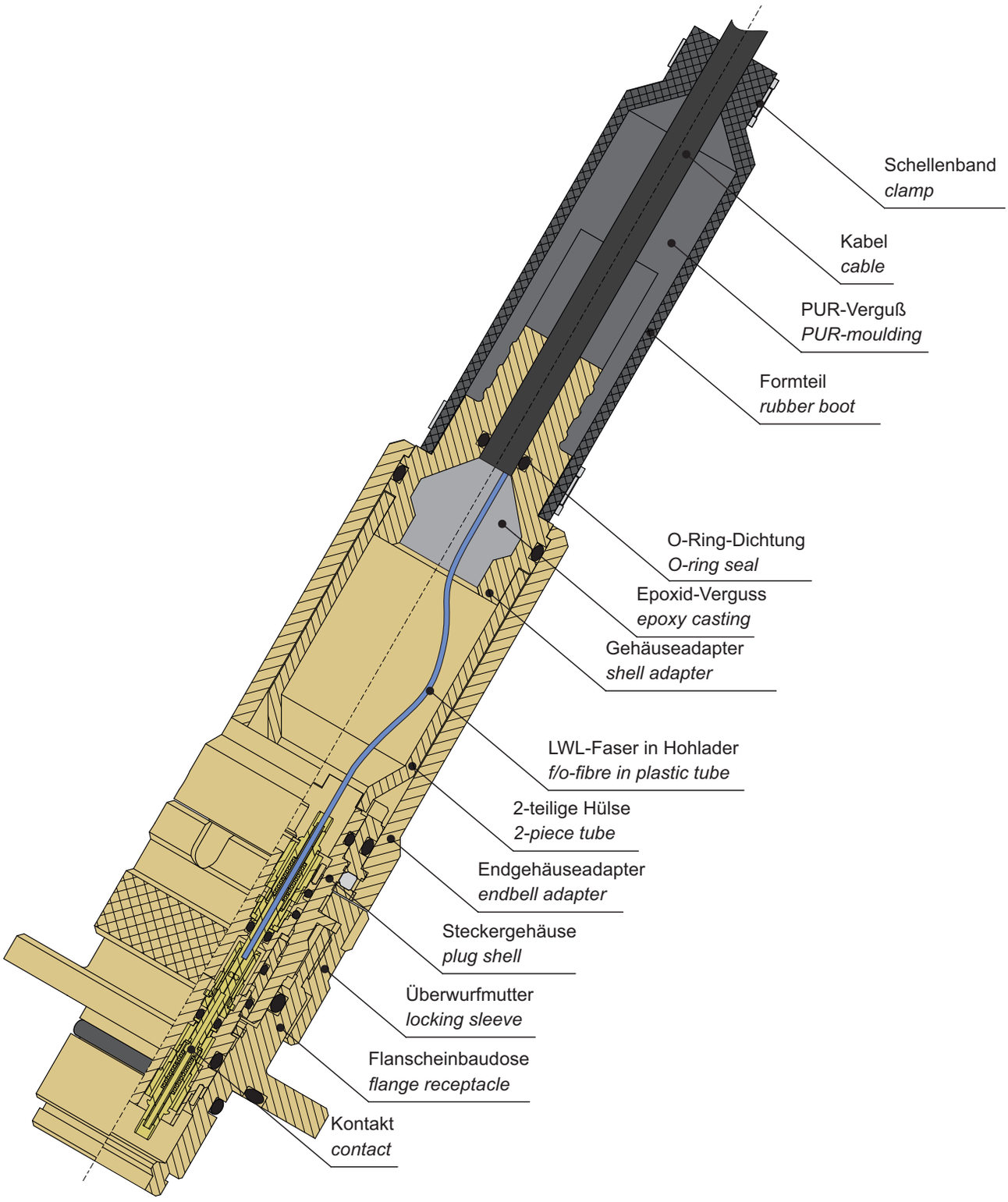

POLBILDER

Stecker und Einbaudosen bzw. Kabelverlängerungen können bestückt werden mit Dummies, elektrischen oder LWL-Kontakten.

CONTACT ARRANGEMENTS

Plugs and receptacles / cable connecting receptacles can be fitted with dummies, electrical- or fibre-optical contacts.

Größe *size*	Kontaktanordnungen (Frontansicht Einbaudose / Rückseite Stecker) *contact arrangements (front view receptacle / rear view plug)*			
0	01	1		
1	01	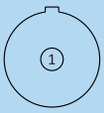 1		
2	04	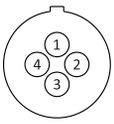 *		
3	06	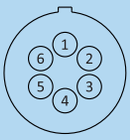 *	07	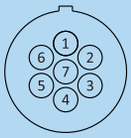
4	08	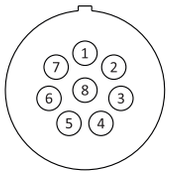 *		
5	12	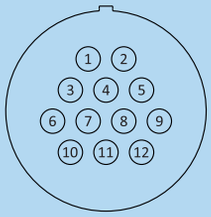	17	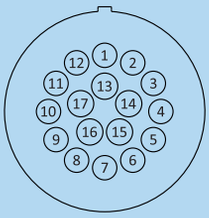 *
7	19	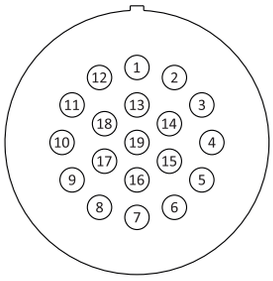 *	24	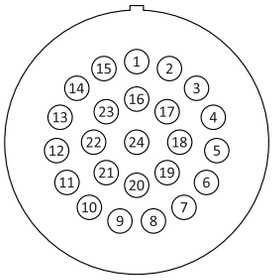

* Haupt-Kontaktanordnung
** main contact arrangement*

1 = Sonderpolbilder - technische Daten bitte gesondert anfragen
1 = special contact arrangements - technical data on request

TECHNISCHE DATEN

Für alle Sonderdesigns der Baureihe 40 beachten Sie bitte die individuellen Datenblätter in ihrer jeweils gültigen Ausgabe.

Bei Anwendungen mit rückseitigem Öldruck kontaktieren Sie bitte unsere Konstruktionsabteilung. Für anspruchsvolle Anwendungen sind in der Vergangenheit bereits zahlreiche Lösungen realisiert worden.

Achtung: Es ist darauf zu achten, dass nur der Stecker oder die Einbaudose / Kabelverlängerung mit rückseitigem Druck belastet werden.

TECHNICAL FEATURES

For all series 40 special designs, please pay attention to the individual data sheets and follow the valid issues.

For applications with rearside oil pressure please contact our design department. For demanding applications numerous solutions have been carried out in the past.

***Please note**: It is important to ensure that only the plug or receptacle / cable connecting receptacle are loaded with rearside pressure.*

max. Betriebsdruck bei 20 °C (gesteckt)		*max. operating pressure at 20 °C (mated)*	
Größe 0-5	max. 400 bar [1]	*size 0-5*	*max. 400 bar* [1]
Größe 7	max. 300 bar [1]	*size 7*	*max. 300 bar* [1]
Prüfdruck		***test pressure***	
Größe 0-5	max. 600 bar	*size 0-5*	*max. 600 bar*
Größe 7	max. 450 bar	*size 7*	*max. 450 bar*
Betriebstemperatur		***operating temperature***	
Standard	-30 °C bis +80 °C [2]	*standard*	*-30 °C up to +80 °C* [2]
Steckzyklen		***mating cycles***	
LWL-Kontakte	min. 1.000	*f/o contacts*	*min. 1,000*
Ø 1 mm elektr. Kontakte	min. 300	*Ø 1 mm electrical contacts*	*min. 300*
Ø 2 mm elektr. Kontakte	min. 500	*Ø 2 mm electrical contacts*	*min. 500*
Standard-Gehäusematerial		***standard-shell material***	
Marinebronze (CW307G)		*marine bronze (CW307G)*	
Titan Grad V		*titanium grade V*	

[1] Die beschriebenen Druckraten sind nur für Standard-Komponenten aus Bronze gültig. Für besonders hohe Druckraten und andere Gehäusematerialien kontaktieren Sie bitte die GISMA Konstruktionsabteilung. Sonderausführungen bis 600 bar erhältlich!

[2] Erweiterter Temperaturbereich auf Anfrage.

[1] The described pressure ratings are only valid for standard components made of bronze. For extra high pressure ratings and other shell materials, please contact GISMA engineering department.
Special designs up to 600 bar available!

[2] Extended temperature range available on request.

ELEKTRISCHE DATEN
DER ELEKTRISCHEN KONTAKTE

Die GISMA Steckverbinder der Baureihe 40 können variabel mit elektrischen Kontakten Ø 1 mm oder Ø 2 mm bestückt werden. Alle elektrischen Kontakte werden mit vorkonfektionierten Pigtails geliefert.

Siehe dazu auch die GISMA Anweisungen für Handhabung und Verkabelung.

ELECTRICAL FEATURES
OF THE ELECTRICAL CONTACTS

GISMA connectors series 40 can also be fitted variable with electrical contact Ø 1 mm or Ø 2 mm. All electrical contacts are supplied with terminated pigtails.

Refer to the GISMA instructions for handling or cabling.

Kontakt-Ø ***contact-Ø***	**Ø 1 mm (vergoldet)** ***Ø 1 mm (gold plated)***	**Ø 2 mm (vergoldet)** ***Ø 2 mm (gold plated)***
max. Anschlussquerschnitt *max. cross sectional area*	20 AWG (0,5190 mm²)	16 AWG (1,31 mm²)
Länge der Pigtails *pigtail length*	150 mm	150 mm
max. Betriebsspannung *max. working voltage*	1.000 VDC [1)]	630 VDC [1)]
Strombelastbarkeit pro Kontakt *working current per contact*	max. 8 A [2)]	max. 25 A [2)]
Isolationswiderstand *insulation resistance*	> 1 GΩ	> 1 GΩ
Prüfspannung *test voltage*	3.000 VDC	2.500 VDC
Kontaktübergangswiderstand *contact resistance*	< 5 mΩ	< 3 mΩ
Steckzyklen *mating cycles*	min. 300	min. 500
O-Ring am Kontakt [3)] *O-ring at the contact* [3)]	2,6 x 1,4 NBR 70	2,2 x 1,6 NBR 70

1)
Luft- und Kriechstrecken gemäß DIN EN 60664-1 (VDE 0110-1) Verschmutzungsgrad 2
Insulation distance according to DIN EN 60664-1 (VDE 0110-1) class 2

2)
In Abhängigkeit von der Umgebungstemperatur ist die Gesamtverlustleistung zur vorgegebenen max. Betriebstemperatur zu beachten
Depending on the ambient temperature the overall power has to fit with the max. operating temperature

3)
Achtung: je nach Kontaktdurchmesser sind die entsprechenden O-Ringe und Stützscheiben zu montieren
Please note: depending on the contact diameter appropriate O-rings and washers must be installed

KONTAKTE - ÜBERSICHT

Die Lichtleiter-Kontakte sind in folgenden Ausführungen erhältlich und je nach Anwendung konfektionierbar.

WICHTIG
Wir möchten besonders darauf hinweisen, dass spezielles Know-How und Werkzeug für die Montage der LWL-Fasern vonnöten sind.

CONTACTS - OVERVIEW

The fibre-optical contacts are available in the following versions depending on the application and user assembly:

N.B.
We would like to particularly point out that special know-how and tools are essential for connecting optical fibres.

	Einbaudose + Kabelverlängerung ***receptacle + cable connecting receptacle***	**Außenbordstecker** ***outboard plug***	**Ersatzteil** ***spare part***
LWL-Multimode *f/o-multimode*	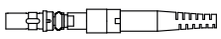 Art.Nr./*part no.:* 40.99.0.2.130	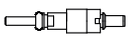 Art.Nr./*part no.:* 40.99.0.3.130	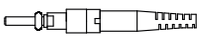 Art.Nr./*part no.:* 40.99.0.1.130
LWL-Singlemode *f/o-singlemode*	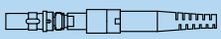 Art.Nr./*part no.:* 40.99.1.2.130	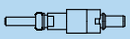 Art.Nr./*part no.:* 40.99.1.3.130	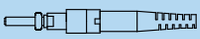 Art.Nr./*part no.:* 40.99.1.1.130
elektrischer Kontakt Ø 1 mm *electrical contact Ø 1 mm*	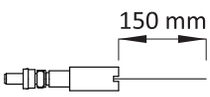 Art.Nr./*part no.:* 40.99.2.1.200	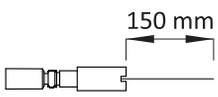 Art.Nr./*part no.:* 40.99.2.0.200	-
elektrischer Kontakt Ø 2 mm *electrical contact Ø 2 mm*	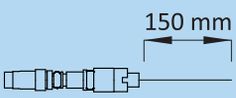 Art.Nr./*part no.:* 40.99.2.1.160	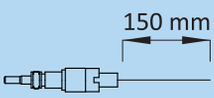 Art.Nr./*part no.:* 40.99.2.0.160	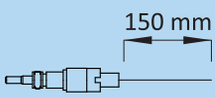 Art.Nr./*part no.:* 40.99.2.0.160
Dummy-Kontakt *dummy contact*	Art.Nr./*part no.:* 40.99.3.1.000	Art.Nr./*part no.:* 40.99.3.0.000	-
Mittelstück *locating tube*	-	-	Art.Nr./*part no.:* 40.99.4.0.250

LWL-DATEN

Die GISMA Baureihe 40 Steckverbinder können mit Single- oder Multimode-Fasern konfektioniert werden.

FIBRE-OPTICAL FEATURES

GISMA series 40 connectors can be assembled with single- or multimode fibres.

Dämpfung je Übergangsstelle		*attenuation per contact point*	
850 nm - 1.550 nm		*850 nm - 1,550 nm*	
singlemode	< 0,5 dB	*multimode*	*< 0.5 dB*
multimode	< 0,5 dB	*singlemode*	*< 0.5 dB*
Rückflussdämpfung		***return loss***	
singlemode	> 40 dB	*singlemode*	*> 40 dB*
multimode	> 35 dB	*multimode*	*> 35 dB*
Schock		***shock***	
150 g / 11 ms		*150 g / 11 ms*	
Steckzyklen		***mating cycles***	
min. 1.000 (saubere Umgebung)		*min. 1,000 (clean environment)*	

ABMESSUNGEN

Außenbordstecker

DIMENSIONS

outboard plugs

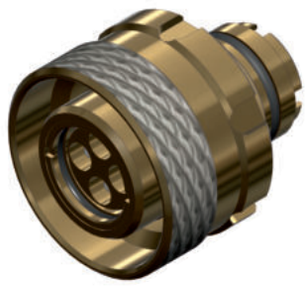

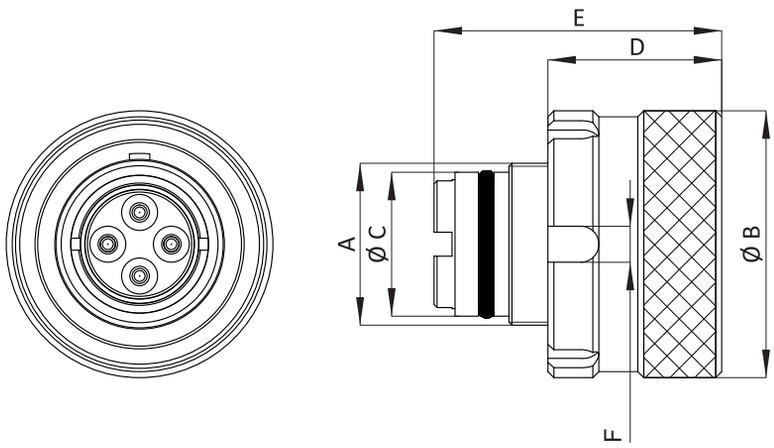

Größe *size*	Kontaktanordnung *contact arrangement*	A	Ø B	Ø C	D	E	F
2	4 Kontakte *4 contacts*	M27x0,5	44,5	24	29	48	6
3	6 oder 7 Kontakte *6 or 7 contacts*	M35x0,75	48	32	29	48	6
4	8 Kontakte *8 contacts*	M45x0,75	59	41	29	48	6
5	12 oder 17 Kontakte *12 or 17 contacts*	M54x1	69	50	29	49,5	8,5
7	19 oder 24 Kontakte *19 or 24 contacts*	M68x1	90	65	35	49	8,5

ABMESSUNGEN

Endgehäuse

DIMENSIONS

endbells

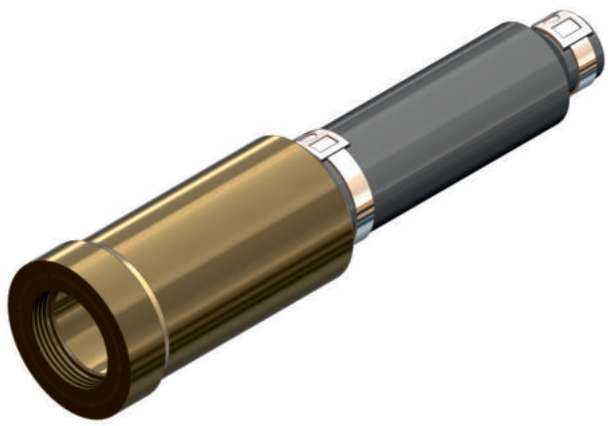

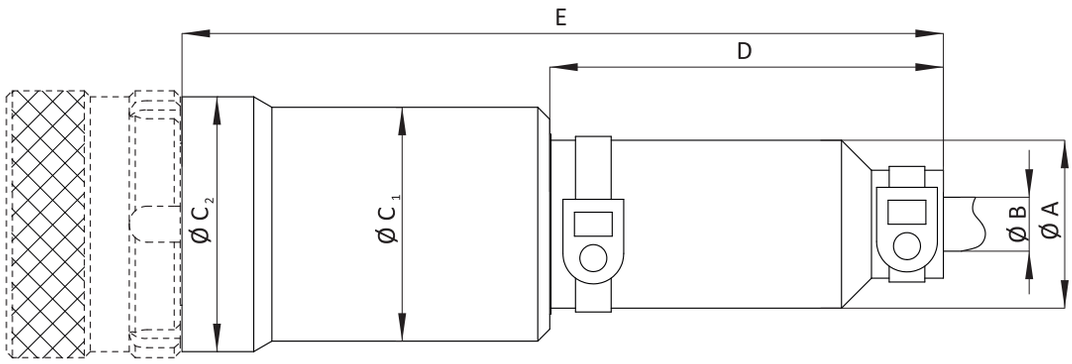

Größe *size*	Ø A	max. Kabel-Ø B *max. cable-Ø B*	min. Ø C_1	min. Ø C_2	min. D	ca. E
2	28	12	39	42	95	176
3	28	12	39	42	95	176
4	34	17	49	52	92,5	203
5	42	22	58	62	105	206
7	52	30	73	80	147	298

ABMESSUNGEN

Flanscheinbaudosen

DIMENSIONS

flange receptacles

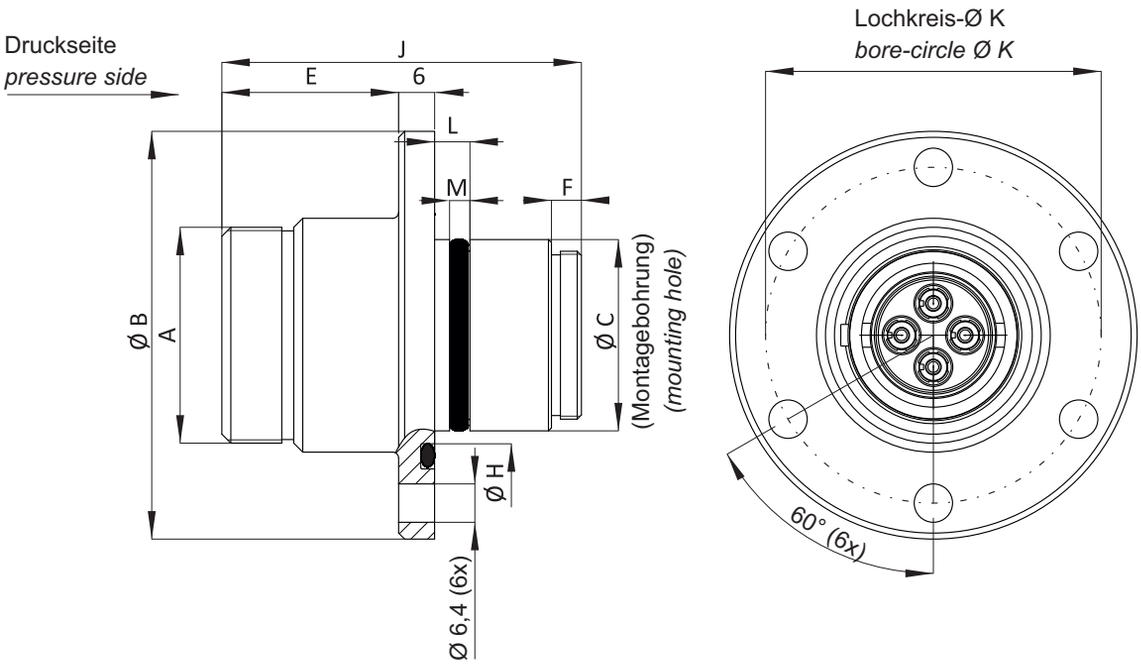

Größe *size*	Kontaktanordnung *contact arrangement*	A	Ø B	Ø C ±0,05	E	F	Ø H	J	K	L	M
2	4 Kontakte *4 contacts*	M36x1	68	32	29,5	5	36,2	60	56	5,9	3,4
3	6 oder 7 Kontakte *6 or 7 contacts*	M39x1	72	35	29,5	5	40,2	60	60	5,9	3,4
4	8 Kontakte *8 contacts*	M50x1	83	47	29,5	5	52,2	60	71	5,9	3,4
5	12 oder 17 Kontakte *12 or 17 contacts*	M60x1,5	86	56	29,5	5	59,2	60	74	7,9	3,4
7	19 oder 24 Kontakte *19 or 24 contacts*	M80x1,5	114	72	29	---	78,2	65	102	13,4	3,4

ABMESSUNGEN

Kabelverlängerungen

DIMENSIONS

cable connecting receptacles

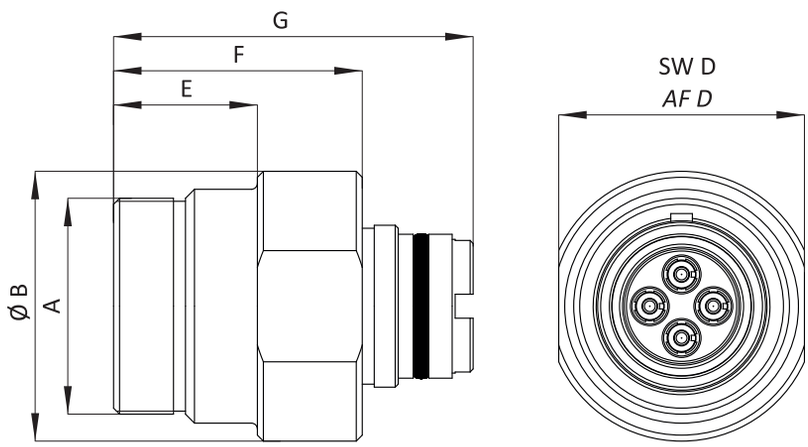

Größe *size*	Kontaktanordnung *contact arrangement*	A	Ø B	SW D *AF D*	E	F	G
2	4 Kontakte *4 contacts*	M36x1	45	41	24	41,5	60
3	6 oder 7 Kontakte *6 or 7 contacts*	M39x1	50	46	24	41,5	60
4	8 Kontakte *8 contacts*	M50x1	60	55	24	41,5	60
5	12 oder 17 Kontakte *12 or 17 contacts*	M60x1,5	64,5	60	24	40,2	60
7	19 oder 24 Kontakte *19 or 24 contacts*	M80x1,5	90	85	29,5	51	65

ABMESSUNGEN

Zentraleinbaudosen

DIMENSIONS

jam nut receptacles

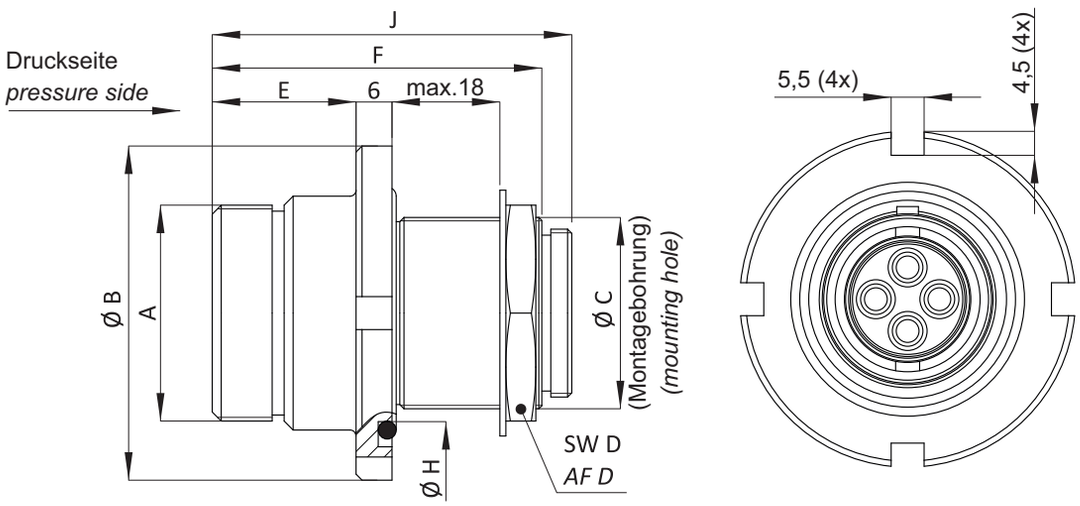

Größe *size*	Kontaktanordnung *contact arrangement*	A	Ø B	Ø C ±0,05	SW D *AF D*	E	F	H	J
2	4 Kontakte *4 contacts*	M36x1	56	32	41	24	55	36,2	60
3	6 oder 7 Kontakte *6 or 7 contacts*	M39x1	57	35	41	24	55	38,2	60
4	8 Kontakte *8 contacts*	M50x1	69	47	55	24	55	50,2	60
5	12 oder 17 Kontakte *12 or 17 contacts*	M60x1,5	80	56	64	24	55	60,2	60
7	19 oder 24 Kontakte *19 or 24 contacts*	M80x1,5	98	72	80	29	60	76,2	65

ABMESSUNGEN / *DIMENSIONS*

Druckwasserdichte Schutzkappen für Einbaudosen
Pressure watertight caps for receptacles

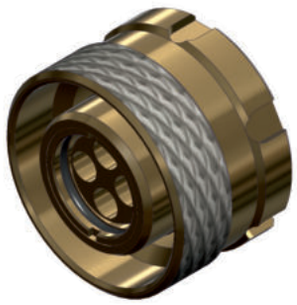

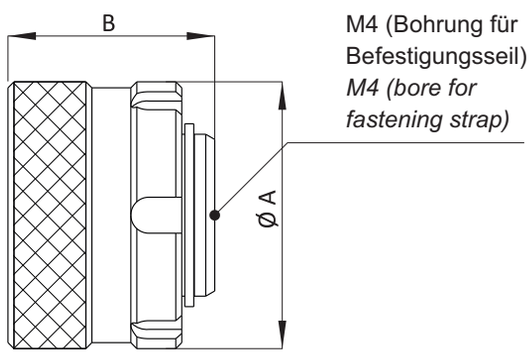

ABMESSUNGEN / *DIMENSIONS*

Druckwasserdichte Schutzkappen für Stecker
Pressure watertight caps for plugs

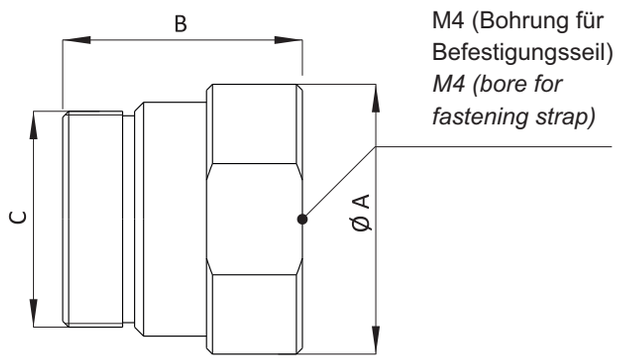

Größe *size*	Ø A	B	Ø A	B	C
2	44,5	34,5	45	40	M36x1
3	48	34,5	50	40	M39x1
4	59	34,5	60	40	M50x1
5	69	35,5	70	40	M60x1,5
7	90	41	98	45	M80x1,5

ABMESSUNGEN / *DIMENSIONS*

Schutzkappen für Einbaudosen
(Kunststoff / POM)
protective caps for receptacles
(plastic / POM)

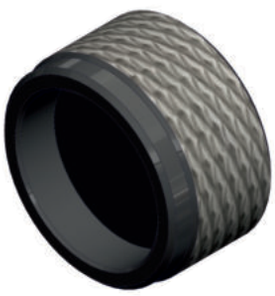

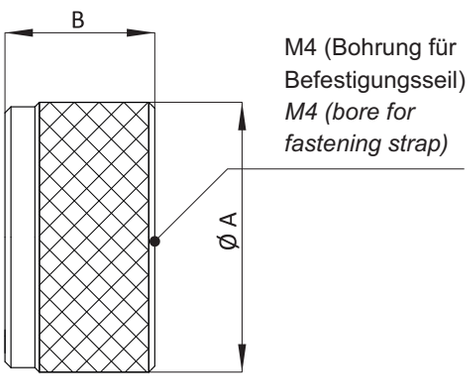

ABMESSUNGEN / *DIMENSIONS*

Schutzkappen für Stecker
(Kunststoff / POM)
protective caps for plugs
(plastic / POM)

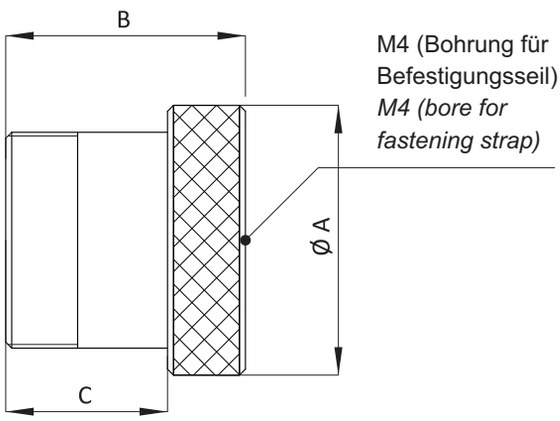

Größe *size*	Ø A	B	Ø A	B	C
2	45	25	45	40	27
3	50	25	50	40	27
4	60	25	60	40	27
5	70	25	70	40	27
7	90	30	90	45	30

BESTELLBEISPIEL

Baureihe 40 Größe 3 Steckverbinder 6-polig mit
3 x Singlemode- und 3 x Ø 1 mm elektrischen Kontakten mit Pigtails und Kabel.
Folgende weiterführende Dokumente sind auf Anfrage erhältlich:

- **GISMA Handhabungsanweisung HI-2007-001**
- **GISMA Drehmoment-Übersicht**
- **GISMA Verkabelungsanleitung**

ORDERING EXAMPLE

Series 40 size 3 connector 6 way with 3 x singlemode- and 3 x Ø 1 mm electrical contacts with pigtails and cable.

The following complementary documents are available on request:

- ***GISMA handling instructions HI-2007-001***
- ***GISMA torque overview***
- ***GISMA cabling instructions***

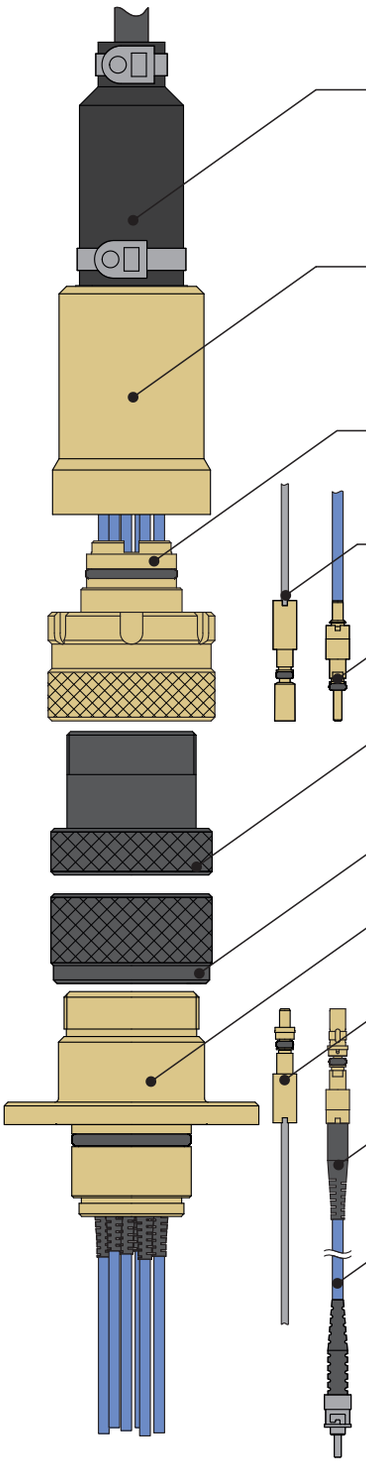

Verkabelung Artikel-Nr.: 40.99.06.3.006.000
cabling part no.: 40.99.06.3.006.000

Anhand Ihrer Kabel-Spezifikation wird unser Vertrieb die entsprechende Artikelnummer festlegen.
Please submit your cable specification to our sales department and ask for the right part no.

Vergussendgehäuse Artikel-Nr.: 40.0.0.3.XX.0.0
moulding endbell part no.: 40.0.0.3.XX.0.0

Aussenbordstecker Artikel-Nr.: 40.06.3.06.2.00
outboard plug part no.: 40.06.3.06.2.00

elektrischer Kontakt Ø 1 mm (mit Pigtail) für Stecker Artikel-Nr: 40.99.2.0.200
electrical contact Ø 1 mm (with pigtail) for plug part no.: 40.99.2.0.200

LWL-Singlemode-Kontakt für Stecker Artikel-Nr: 40.99.1.3.130
f/o singlemode contact for plug part no.: 40.99.1.3.130

POM-Schutzkappe für Stecker (unbedingt empfohlen) Artikel-Nr.: 40.30.3.00.01
plastic protective cap for plug (strongly recommended) part no.: 40.30.3.00.01

POM-Schutzkappe für Einbaudose (unbedingt empfohlen) Artikel-Nr.: 40.20.3.00.01
plastic protective cap for receptacle (strongly recommended) part no.: 40.20.3.00.01

Einbaudose Artikel-Nr: 40.00.3.06.2.10
receptacle part no.: 40.00.3.06.2.10

elektrischer Kontakt Ø 1 mm (mit Pigtail) für Einbaudose Artikel-Nr: 40.99.2.1.200
electrical contact Ø 1 mm (with pigtail) for receptacle part no.: 40.99.2.1.200

LWL-Singlemode-Kontakt für Einbaudose Artikel-Nr: 40.99.1.2.130
f/o singlemode contact for receptacle part no.: 40.99.1.2.130

1 m Pigtail mit konfektioniertem ST-Stecker Artikel-Nr: 40.99.99.A.1X1.010
1 m pigtail with terminated ST-plug part no.: 40.99.99.A.1X1.010

Bitte teilen Sie uns den Fasertyp und den rückseitigen Steckverbindertyp für die jeweilige Bestellung mit.
Please specify the fibre type and rearside connector type for the specific ordering no.

ACHTUNG: Es werden dringend Kabel mit Aramid-/Kevlar-Zugentlastungselement empfohlen!
ATTENTION: We strongly recommend cables with aramid / kevlar strain relief element!

BESTELLNUMMERNSCHLÜSSEL

EINBAUDOSEN, KABELVERLÄNGERUNGEN UND STECKER

REFERENCE NUMBERING SYSTEM

RECEPTACLES, CABLE CONNECTING RECEPTACLES AND PLUGS

4 0 . _ _ . _ . _ _ . _ . _ _ . _

1 2 3 4 5 6

1 Baureihe

2 Gehäuseart

00	Einbaudose
01	Kabelverlängerung
06	Stecker

3 Gehäusegröße + Kontaktzahl

2.04	Größe 2	4 Kontakte
3.06	Größe 3	6 Kontakte
3.07	Größe 3	7 Kontakte
4.08	Größe 4	8 Kontakte
5.12	Größe 5	12 Kontakte
5.17	Größe 5	17 Kontakte
7.19	Größe 7	19 Kontakte
7.24	Größe 7	24 Kontakte

4 Gehäusematerial

1	Edelstahl	1.4404
2	Marinebronze	CW307G
3	Titan	Grade V

5 Einbauart

00	Standard
10	Flanscheinbaudose

6 Keyway-Typ (falls notwendig)

W	Keyway 110°
X	Keyway 44°
Y	Keyway 66°
Z	Keyway 88°

1 Series

2 Shell style

00	*receptacle*
01	*cable connecting receptacle*
06	*plug*

3 Shell size + contact arrangement

2.04	*Size 2*	*4 contacts*
3.06	*Size 3*	*6 contacts*
3.07	*Size 3*	*7 contacts*
4.08	*Size 4*	*8 contacts*
5.12	*Size 5*	*12 contacts*
5.17	*Size 5*	*17 contacts*
7.19	*Size 7*	*19 contacts*
7.24	*Size 7*	*24 contacts*

4 Shell material

1	*stainless steel*	*1.4404*
2	*marine bronze*	*CW307G*
3	*titanium*	*grade V*

5 Design

00	*standard*
10	*flange receptacle*

6 Keyway type (if necessary)

W	*Keyway 110°*
X	*Keyway 44°*
Y	*Keyway 66°*
Z	*Keyway 88°*

HINWEIS
Alle Baureihe 40 Steckverbinder werden ohne Kontakte geliefert. Elektrische bzw. LWL-Kontakte müssen separat bestellt werden.

N.B.:
All series 40 connectors are supplied without contacts. Fibre optical, electrical contacts and blanks where required must be ordered separately.

BESTELLNUMMERNSCHLÜSSEL

ENDGEHÄUSE

REFERENCE NUMBERING SYSTEM

ENDBELLS

4	0	.	_	.	_	.	_	.	_	_	.	0	.	0
1			2		3		4		5			6		

1 Baureihe

2 Gehäuseart
- 0 gerade
- 3 gerade mit zentraler Kevlar-Zugentlastung

3 Ausführung
- 0 Standard

4 Gehäusegröße
- 2 Größe 2
- 3 Größe 3
- 4 Größe 4
- 5 Größe 5
- 7 Größe 7

5 max. Kabel-Ø in mm (außen)

Größe 2	12 mm
Größe 3	12 mm
Größe 4	17 mm
Größe 5	22 mm
Größe 7	30 mm

6 Design
- 0.0 Standard Version

HINWEIS
Sonderausführungen mit kundenspezifischen Vorgaben sind auf Anfrage erhältlich (“LV“-Nummer).

1 Series

2 Shell style
- *0 straight*
- *3 straight with central kevlar strain relief*

3 Type
- *0 Standard*

4 Shell size
- *2 Size 2*
- *3 Size 3*
- *4 Size 4*
- *5 Size 5*
- *7 Size 7*

5 max. cable-Ø in mm (outer)

Size 2	*12 mm*
Size 3	*12 mm*
Size 4	*17 mm*
Size 5	*22 mm*
Size 7	*30 mm*

6 Design
- *0.0 standard version*

N.B.
Special designs with customer specifications are available at request (“LV“-number).

BESTELLNUMMERNSCHLÜSSEL

SCHUTZKAPPEN

REFERENCE NUMBERING SYSTEM

PROTECTIVE CAPS

4 0	.	_ _	.	_	.	_ _	.	_ _
1		2		3		4		5

1 Baureihe

2 Ausführung

20	Schutzkappe für Einbaudose
30	Schutzkappe für Stecker
08	druckwasserdicht Schutzkappe für Einbaudose
09	druckwasserdichte Schutzkappe für Stecker

3 Gehäusegröße

2	Größe 2
3	Größe 3
4	Größe 4
5	Größe 5
7	Größe 7

4 Kontaktanzahl

04	4 Kontakte
06	6 Kontakte
07	7 Kontakte
08	8 Kontakte
12	12 Kontakte
17	17 Kontakte
19	19 Kontakte
24	24 Kontakte

5 Gehäusematerial

X1	Kunststoff	POM (nicht wasserdicht)
X2	Marinebronze	CW307G
X3	Titan	Grade V
3X	mit Befestigungsseil	

1 Series

2 Type

20	*protective cap for receptacle*
30	*protective cap for plug*
08	*pressure watertight cap for receptacle*
09	*pressure watertight cap for plug*

3 Shell size

2	*Size 2*
3	*Size 3*
4	*Size 4*
5	*Size 5*
7	*Size 7*

4 Contact arrangement

04	*4 contacts*
06	*6 contacts*
07	*7 contacts*
08	*8 contacts*
12	*12 contacts*
17	*17 contacts*
19	*19 contacts*
24	*24 contacts*

5 Shell material

X1	*plastic*	*POM (not watertight)*
X2	*marine bronze*	*CW307G*
X3	*titanium*	*grade V*
3X	*with fastening strap*	

BESTELLNUMMERNSCHLÜSSEL

BEFESTIGUNGSSEILE
Material:
Seil: Nylon
Befestigungsschrauben: Titan

Die Befestigungsseile sind in 2 Varianten verfügbar.

BEFESTIGUNGSSEIL 01
Beidseitig Schraubenbefestigung mit M4 Schrauben
Länge 200 mm Art.-Nr.: BEFESTIGUNGSSEIL 01 200 mm
Länge 300 mm Art.-Nr.: BEFESTIGUNGSSEIL 01 300 mm
Länge 500 mm Art.-Nr.: BEFESTIGUNGSSEIL 01 500 mm

REFERENCE NUMBERING SYSTEM

FASTENING STRAPS
Material:
Strap: nylon
Fastening screw: titanium

Fastening straps are available in 2 variants.

BEFESTIGUNGSSEIL 01
Both sides M4 fastening screw
Length 200 mm part no: BEFESTIGUNGSSEIL 01 200 mm
Length 300 mm part no: BEFESTIGUNGSSEIL 01 300 mm
Length 500 mm part no: BEFESTIGUNGSSEIL 01 500 mm

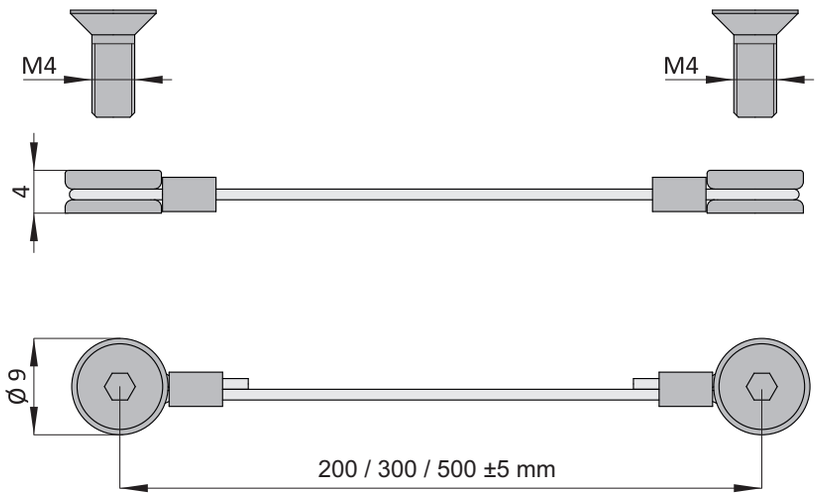

BEFESTIGUNGSSEIL 02
Einseitige Schraubenbefestigung mit gegenüberliegender flexibler Schlaufe
Länge 500 mm Art.-Nr.: BEFESTIGUNGSSEIL 02 500 mm

BEFESTIGUNGSSEIL 02
One side fastening screw with opposite flexible loop

Length 500 mm part no: BEFESTIGUNGSSEIL 02 500 mm

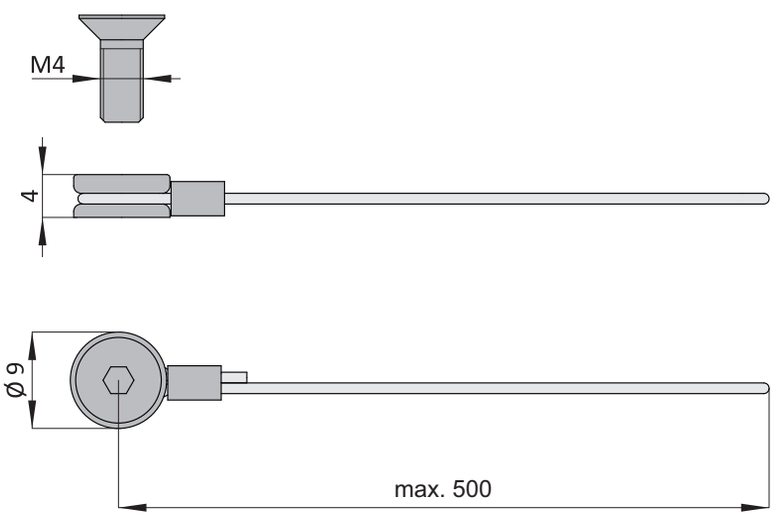

GISMA
STECKVERBINDER
GMBH

Wir beantworten gerne Ihre Fragen und bieten Ihnen eine kompetente Beratung sowie fachspezifische Lösungen für Ihren speziellen Anwendungsfall.

We gladly answer your questions and provide you with expert advice and subject specific solutions.

Leinestraße 25
D-24539 Neumünster
Tel. +49 - 4321 - 98 35 - 30
Fax +49 - 4321 - 98 35 - 55
www.gisma-connectors.de
E-Mail: info@gisma-connectors.de